Grundobore 200 S

Datos técnicos:

Presión hidráulica: max. 250 bar

L x A x A: 960 x 567 x 625 mm

Peso: 395 kg

Grundobore 200 S

Versión arqueta

En chasis de inicio (versión cala)

Ventajas mas importantes

- Construcción muy corta (960 mm)
- Para instalaciones de desagüe y acometidas dirigidas y no dirigidas
- Sistema de bloqueo especial de la propulsión con un pedal
- Rosca sin adaptador para la conexión rápida mínimo desgaste de las con las barras para perforación piloto
- Despieza de los componentes para accesos difíciles a calas o arquetas redondas
- En el chasis de arranque se instala la unidad de propulsión regulable en pendientes (± 10 %)
- Corona para perforar hormigón
- Inicio desde una arqueta de 1 metro de diámetro o con el chasis de inicio desde una pequeña cala (L x A: 1.200 mm x 1.550 mm)
- Sistema de seguridad – Sistema *Zap-Alert* (alarma cuando se rompe un cable eléctrico)

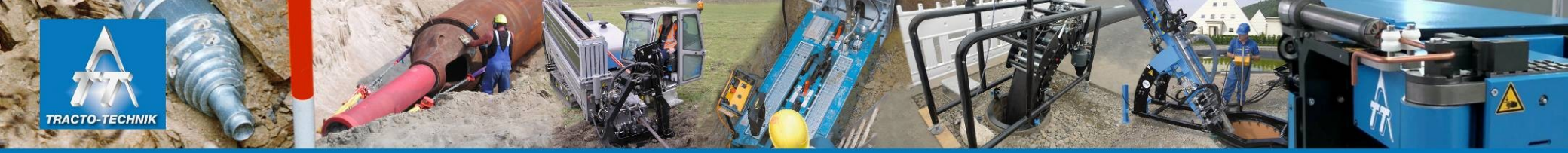

Datos técnicos (Grundobore 200 S)		
Fuerza máxima de empuje	200	kN
Fuerza máxima de tiro	250	kN
Carrera del cilindro	280	mm
Velocidad máxima de avance	2	m / min
Par motor máximo	3.800	Nm
Revoluciones máximas de las barras	60	Rev. / min
Máxima presión hidráulica	250	bar
Largo x Ancho x Alto	960 x 567 x 625	mm
Peso	395	kg
Altura del eje / Altura del eje utilizando el chasisi de inicio (Cala)	325 / 375	mm
Arqueta de inicio (arqueta redonda)	Ø 1.000	mm
Longitud de la cala de inicio	1.200	mm
Longitud de la cala de llegada	1.000	mm
Longitud útil de las barras piloto	450	mm
Diámetro de las barras piloto	82,5	mm
Longitud de los tubos recuperables / Tubos a instalar	≥ 450	mm
Diámetro máximo exterior de la tubería	280	mm
Longitud máxima de perforación (dependiente del terreno)	25	m

Grupo hidráulico TT B20

Datos técnicos:

Motor:	Hatz Diesel 2 cilindros
Potencia:	24,4 kW a 3000 Rev./min
Arranque:	12V
Deposito combustible:	60 l
Tanque hidráulico:	90l
Suministro hidráulico:	según máquina a utilizar 65 / 100 l/min
Presión hidráulica:	max. 250 bar
L x A x A:	1600 x 750 x 1300 mm
Peso:	790 kg
Nivel de insonorización:	103 dB (A)

Se puede utilizar con las siguientes máquinas: Grundobore, Grundopit Power, y Grundoburst 400G/S

Grundobore 200 S

Perforación piloto no dirigida

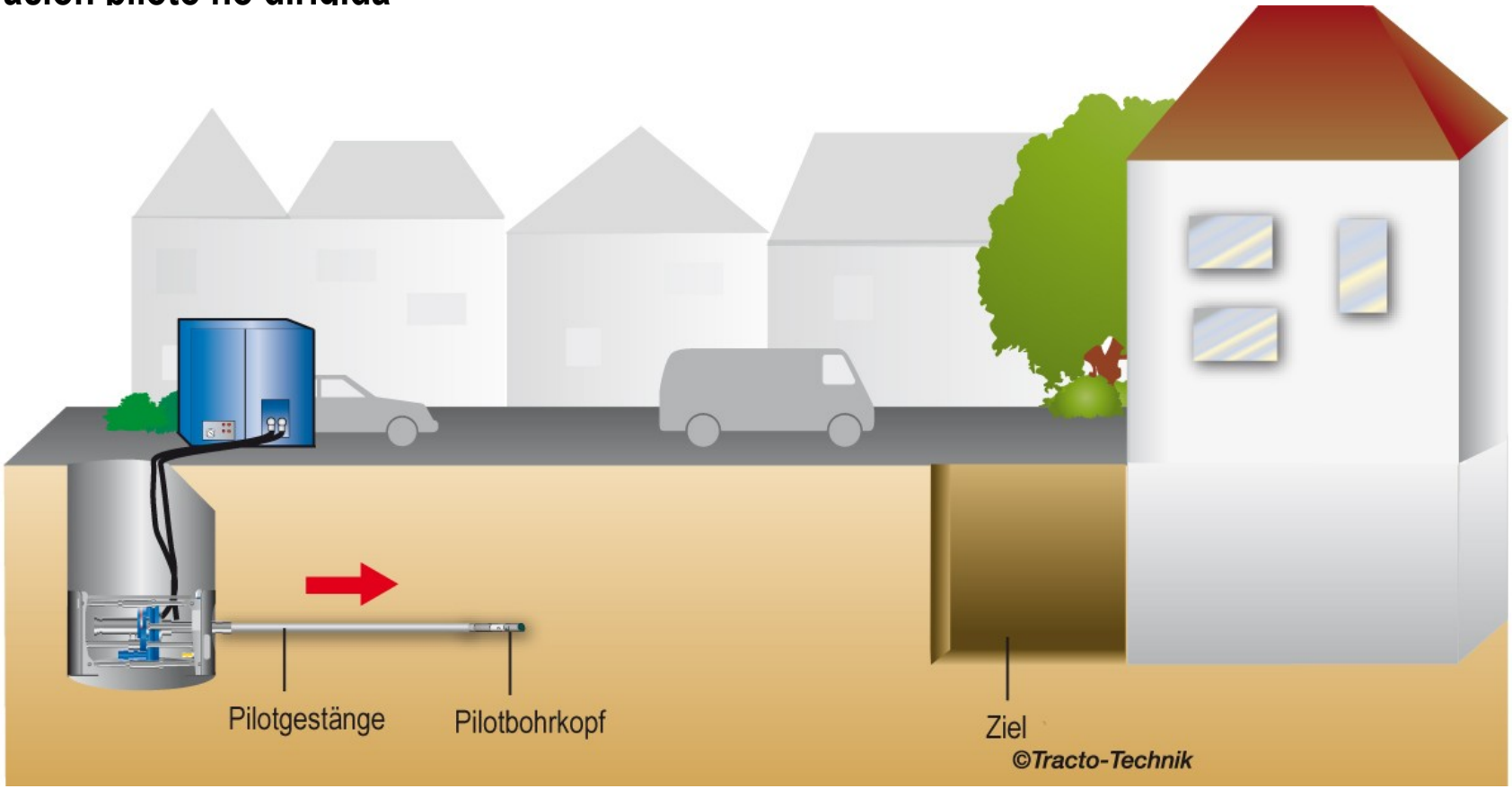

Grundobore 200 S

Perforación piloto dirigida

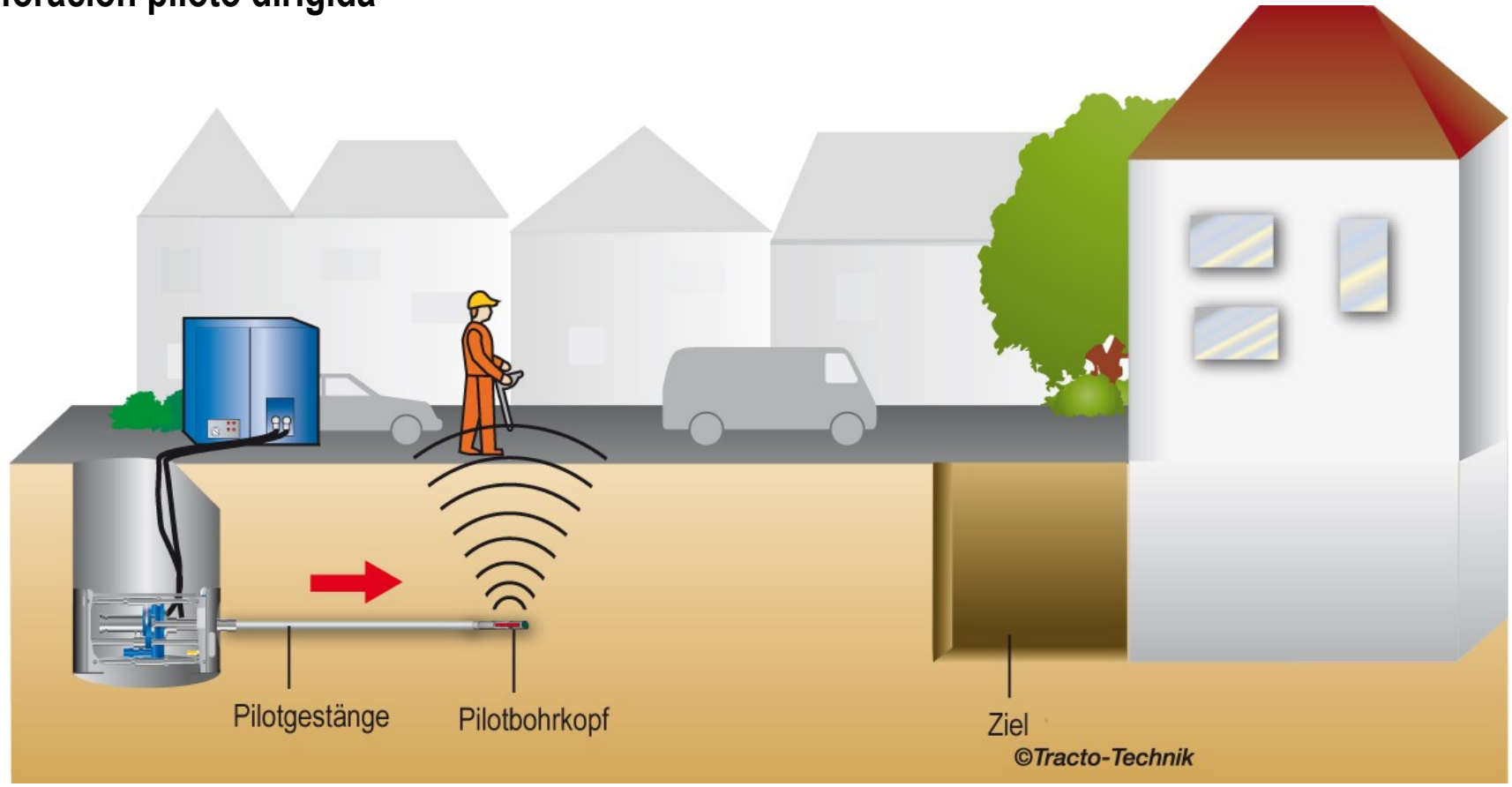

Cabezas para perforación piloto

Cabeza de tres alas para
Perforaciones no dirigidas

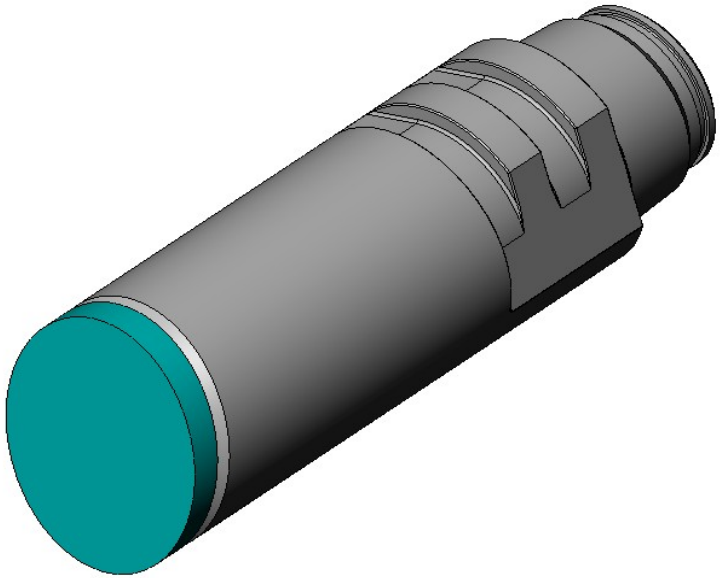

Cabeza de dirección para
Perforaciones dirigidas

Grundobore 200 S

Expansión de la perforación

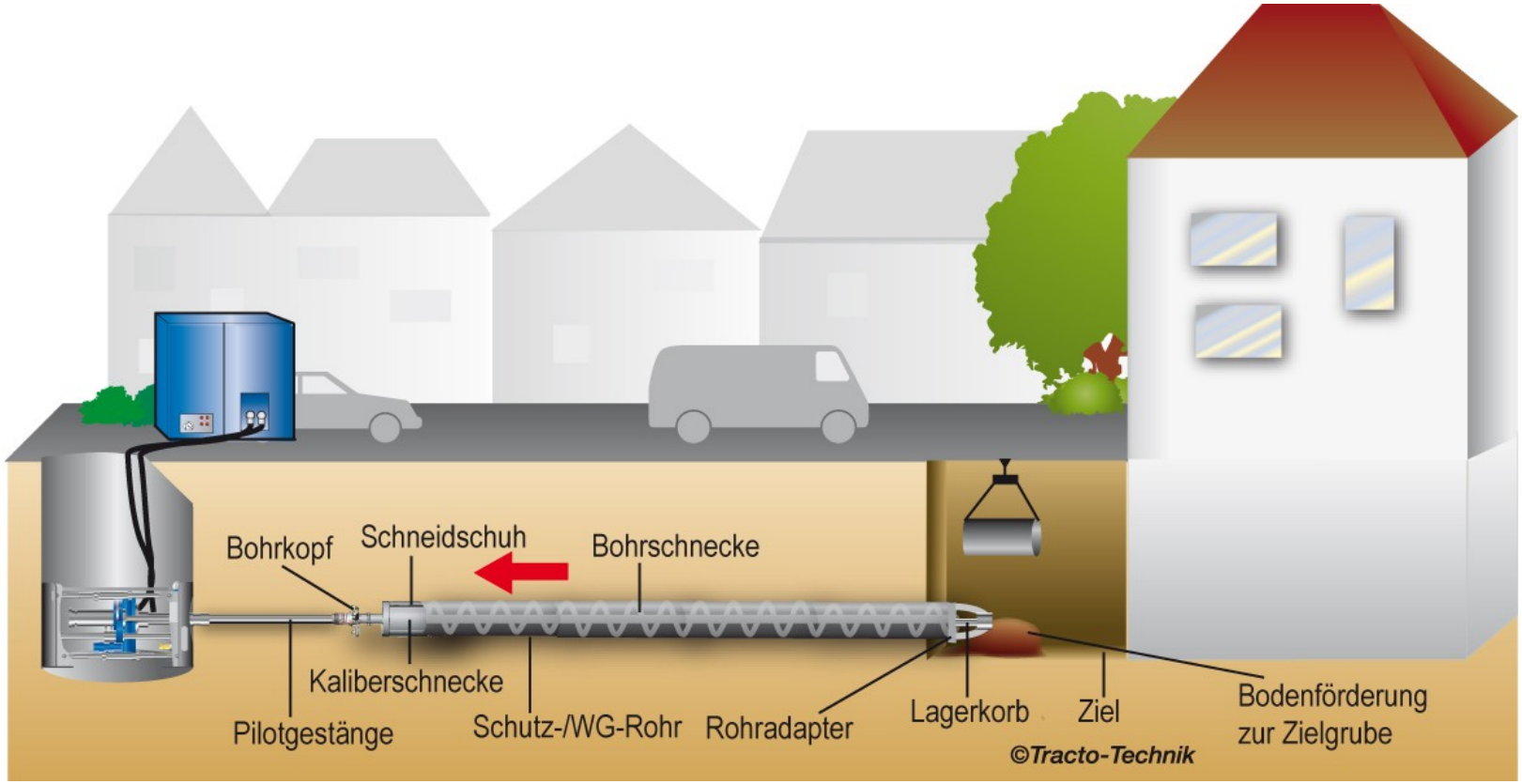

Grundobore 200 S

Instalación de la tubería nueva

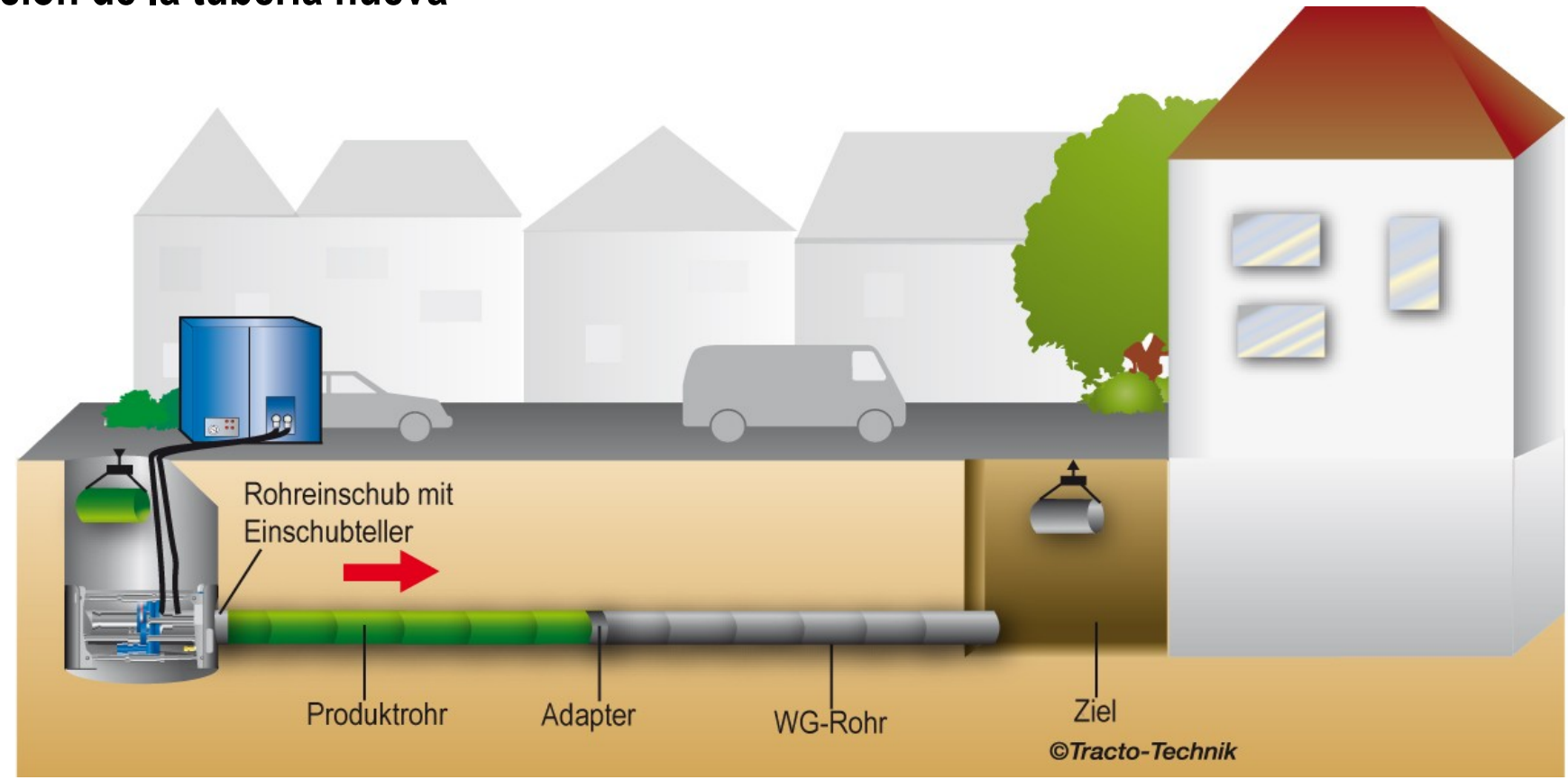

Consejos para la preparación de la obra / Elección de accesorios

- Cuando se inicie desde una arqueta redonda (Ø 1 m) hay que tener en cuenta la profundidad de trabajo del operario!
- Cuando se utiliza el chasis de inicio: Medidas de la cala: Largo: 1.2 m, Ancho: 1.55 m. La unidad de perforación se puede colocar en la cala, ya montada en el chasis de inicio y una vez colocada se puede ajustar horizontal y lateralmente hasta 20°. Además se puede regular la pendiente exacta (± 10 %).
- Altura del eje (Base de la máquina hasta eje de perforación): 325 mm
- Se pueden colocar las siguientes tuberías hasta diámetro exterior 280 mm: Tubos recuperables/Acero, Sintéticos, Gres
- Atención: Según materiales de tuberías, en el mismo diámetro nominal hay diferentes diámetros exteriores de la tubería, lo que implica la utilización de diferentes cabezas de perforación, espirales y diámetro de la tubería recuperable!

  Ejemplo: Tubería de PP DN 150 = DE 170 mm → Tubería = DE 170 mm → Cabeza de perforación = DE 180 mm → Espirales = DE 150

  Tubo de Gres DN 150 = DE 213 mm → Barra de perforación = DE 219 mm → Cabeza de perforación = DE 230 mm→ Espirales = DE 190 mm
- La máquina se puede utilizar en todos los terrenos compactables!
- En perforaciones dirigidas, se utiliza com en la perforación horizontal dirigida, un sistema de detección de superficie con una sonda de 0,1 %.(p.e. „Eclipse“)
- Atención: En todas las tuberías que se tengan que colocar o sacar por el lado de la máquina, la longitud total del tubo no debe sobrepasar los 500 mm.
- Longitudes: Según diámetro exterior de la tubería y tipo de terreno, hasta 25 m (A tener en cuenta: La fricción en la tubería debe ser máximo de 10 kN/m²)

Grundobore 200 S

Instalación tubería
de desagüe
Máquina con chasis de inicio
(cala) en
condiciones difíciles

Grundobore 200 S

Colocación del chasis por la tapa de la arqueta (Ø 610 mm)

Grundobore 200 S

Colocación de la unidad de empuje

Grundobore 200 S

Perforación de la pared de la arqueta

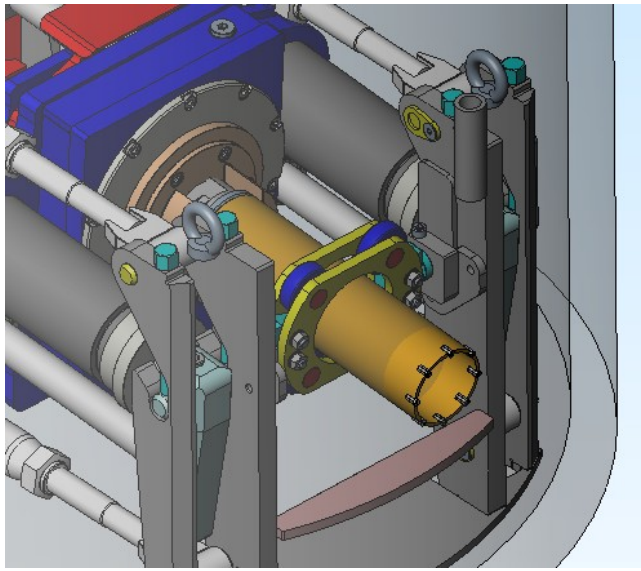

Grundobore 200 S

Perforación piloto dirigida (Dataview)

Grundobore 200 S

Perforación piloto con adaptador del eje de rotación especial (sin rosca)

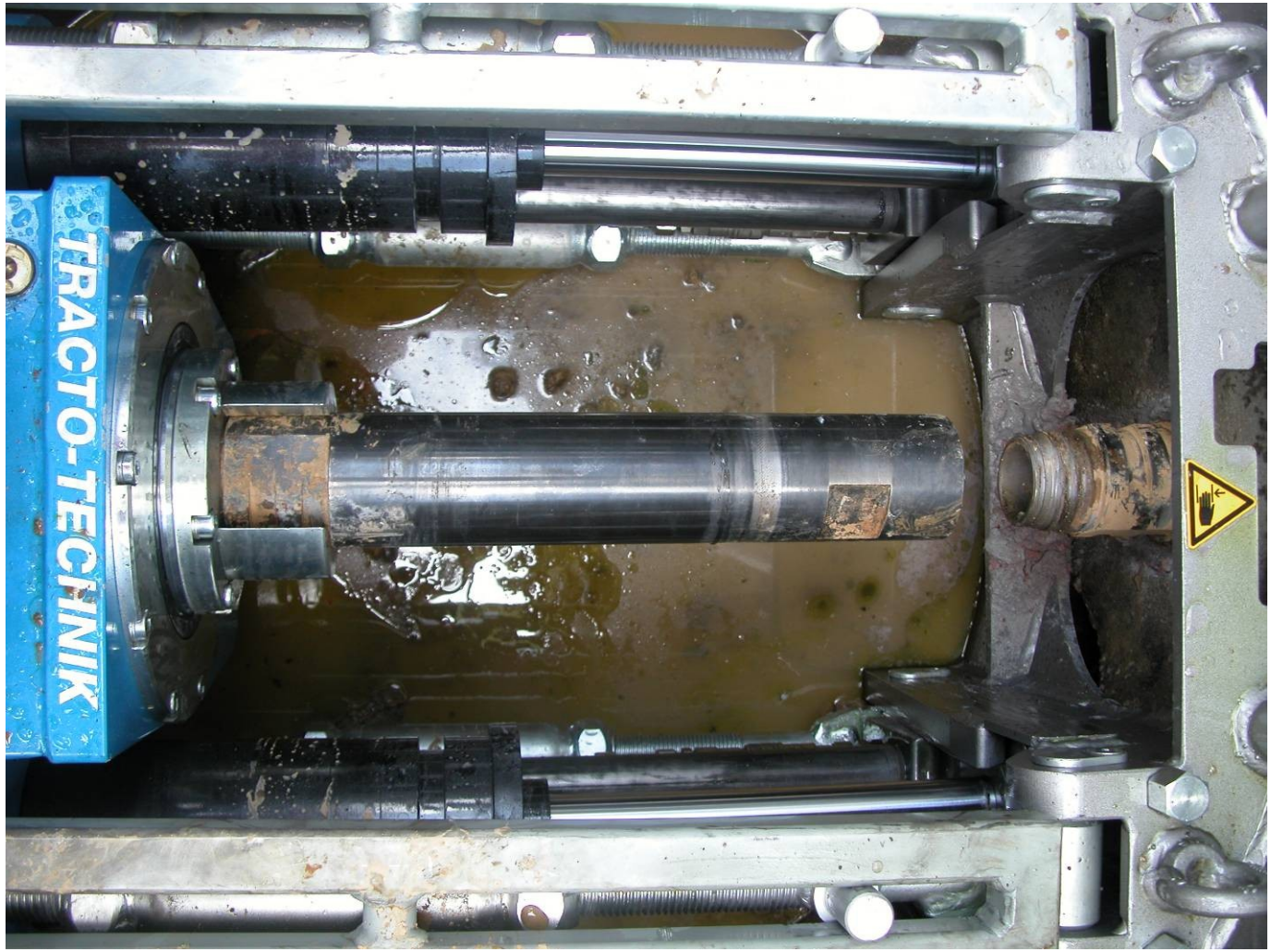

Grundobore 200 S

Foto:
Inicio del ensanchamiento (Barra, cabeza de perforación, tubo)

Grundobore 200 S

Ensanchamiento
(Adaptador
sobre tubo recuperable
y espirales)

Grundobore 200 S

Ensanchamiento con el terreno cortado en la cala de llegada

Grundobore 200 S

Instalación de la tubería
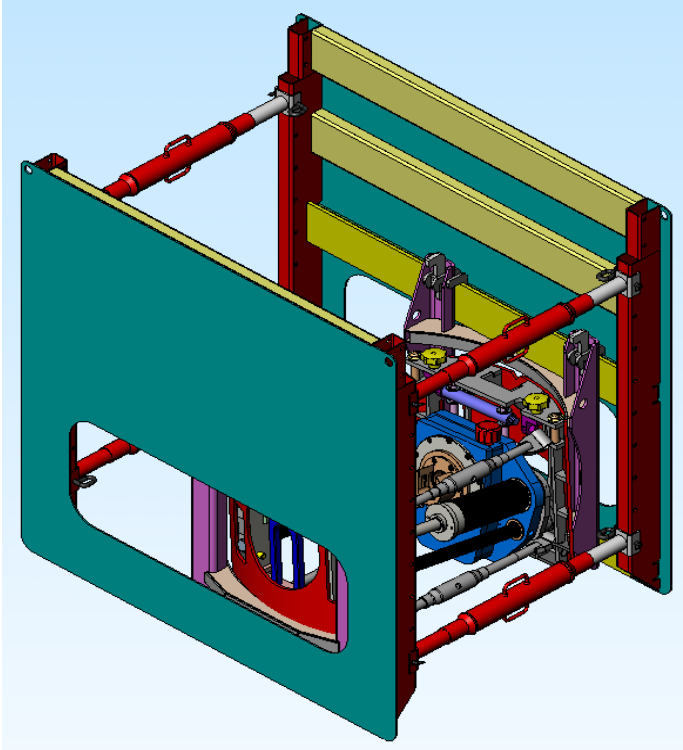
Grundobore 200 S con chasis de inicio (en calas)